IT Istruzioni per il montaggio

EN Installation instructions

FR Notice de montage

DE Montageanleitung

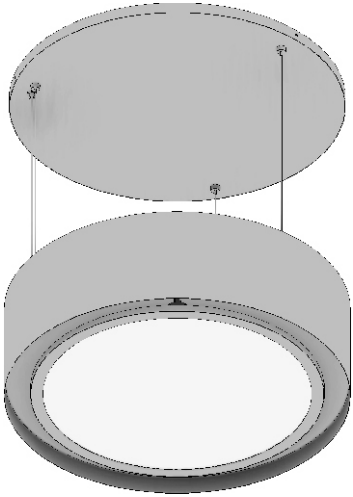

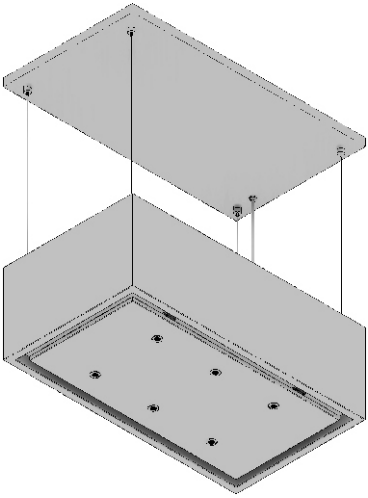

IT ATTENZIONE! La cappa aspirante è equipaggiata con materiale di fissaggio standard. Chi esegue l'installazione deve assicurarsi di utilizzare dispositivi di fissaggio idonei alle pareti e/o soffitti trovati. La ditta costruttrice declina ogni responsabilità per danni causati da montaggi non eseguiti correttamente.

EN WARNING! The hood is equipped with standard fixing material. The person who is mounting the hood should make sure that the fixing elements are right and suitable for the walls and ceilings he finds. The manufacturer declines any responsibility for damages caused by incorrect mounting.

FR ATTENTION! La hotte est equipée avec des materiaux standard pour le montage. Le monteur doit verifier que les elements de fixages sont appropriés aux parois et aux plafonds trouvés. La maison constructice decline toute responsabilité pour des endommegements causés par de montages qui n'on pas été faits de manière correcte.

DE ACHTUNG! Die Dunstabzugshaube ist mit Standard Befestigungselementen ausgestattet. Der Monteur muss sicherstellen, daß die vorhandene Befestigungselementen für die gefundenen Decken oder Wände geeignet sind. Die Herstellungsfirma lehnt jegliche Haftung ab, für Schaden die von falscher Montage verursacht worden sind.

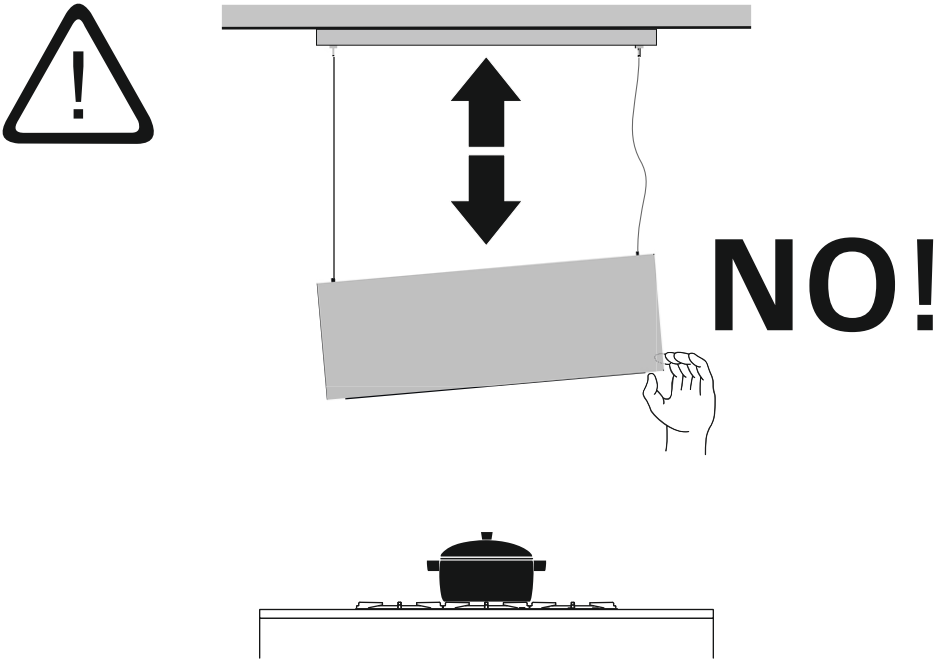
NO!

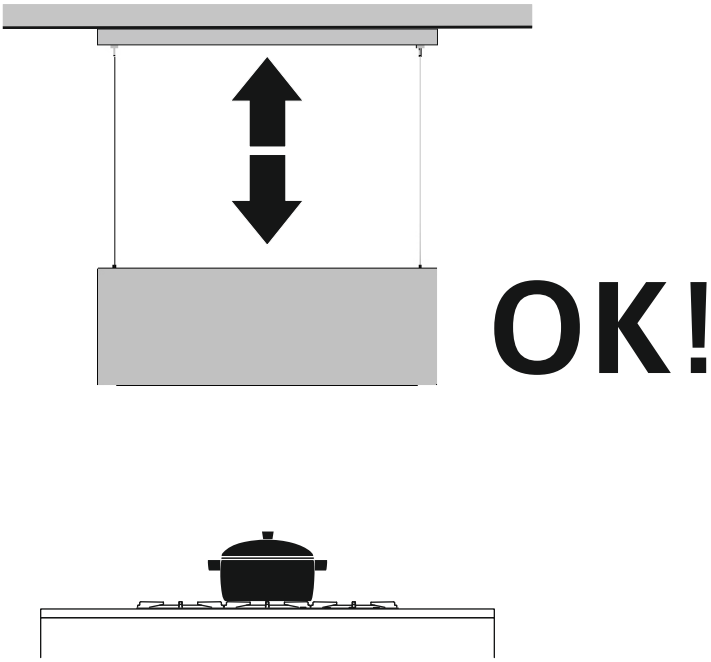
OK!

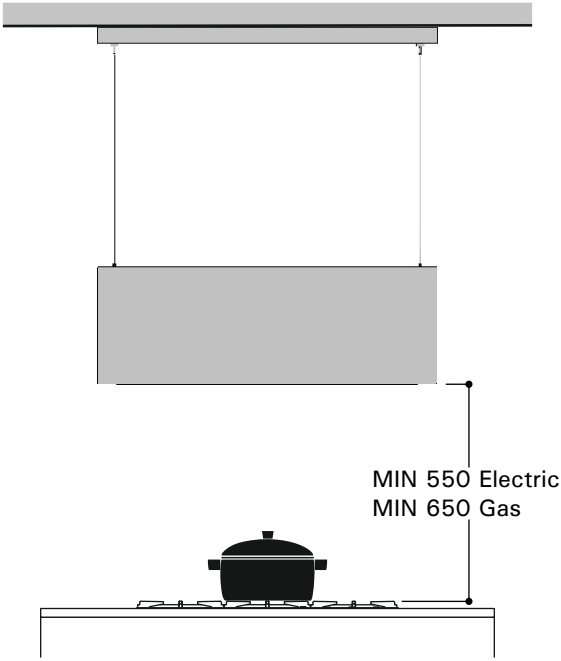

C1 ▲ C2 ▼

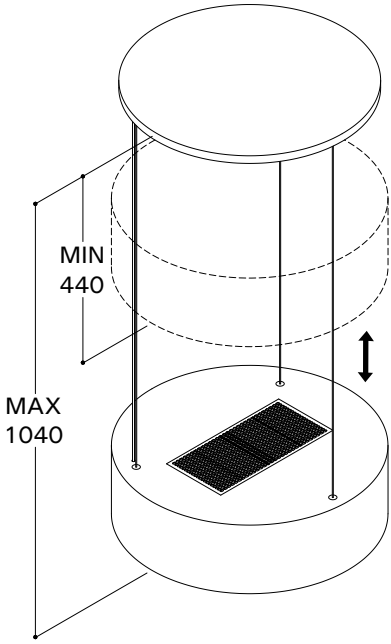

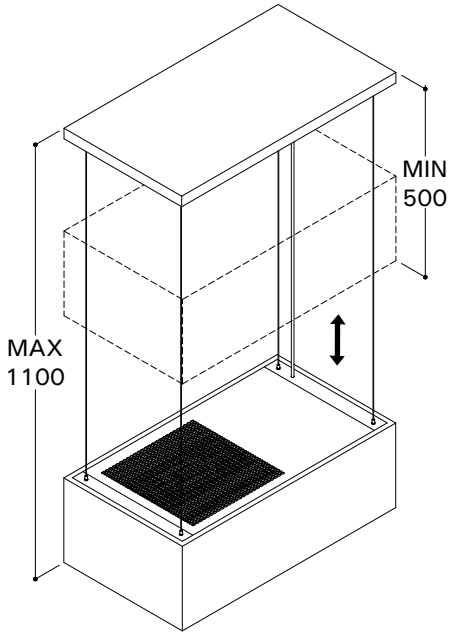

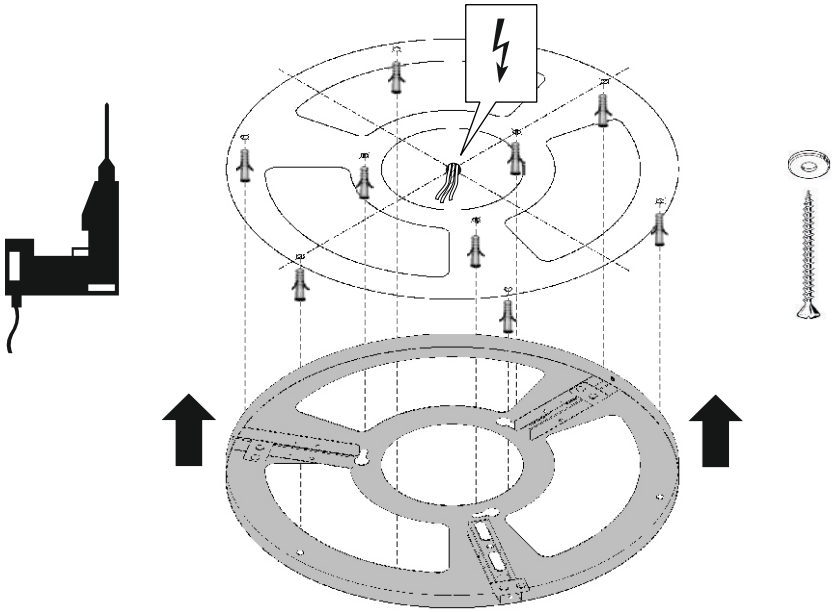

C3 ▲ C4 ▼

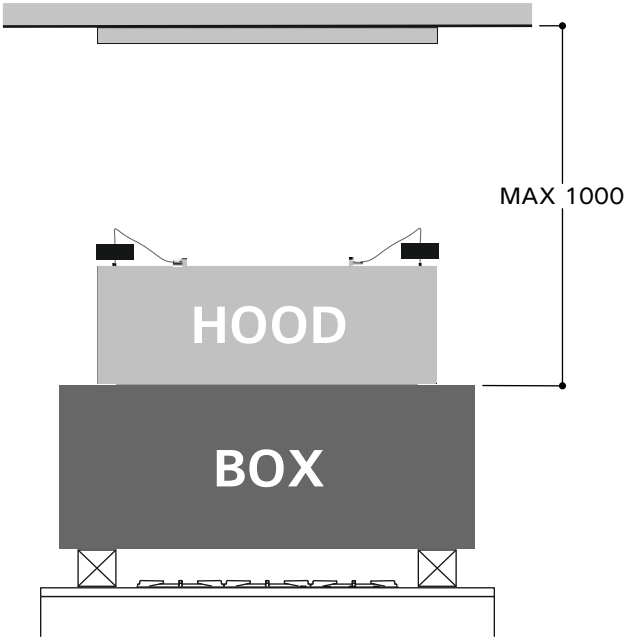

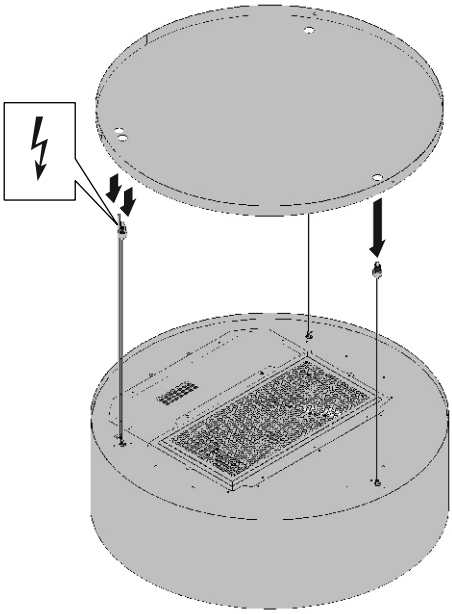

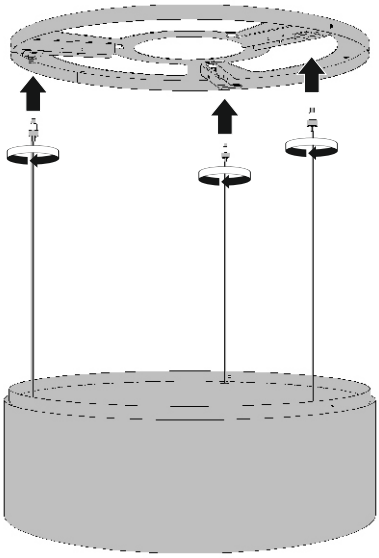

C5

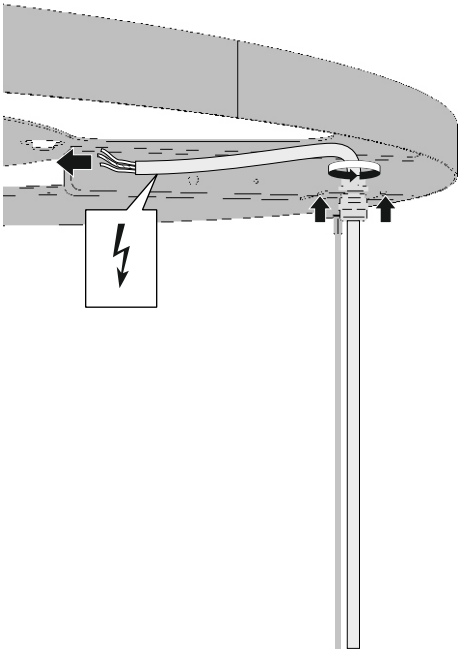

C6

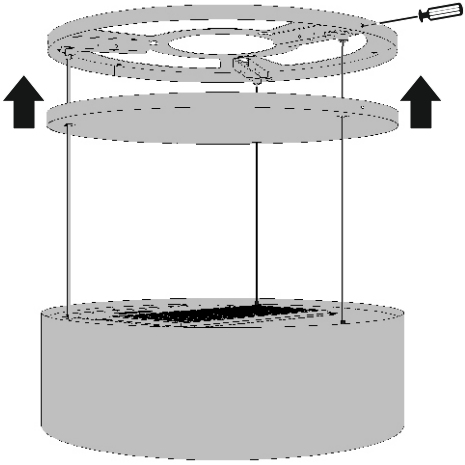

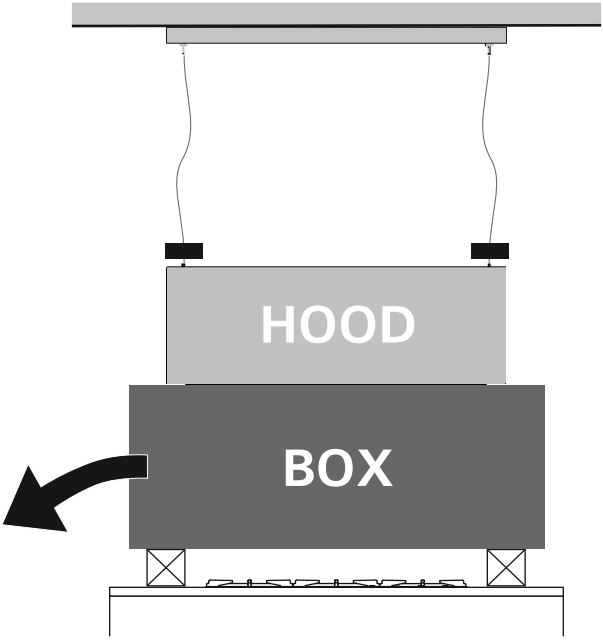

C7 ▲ C8 ▼

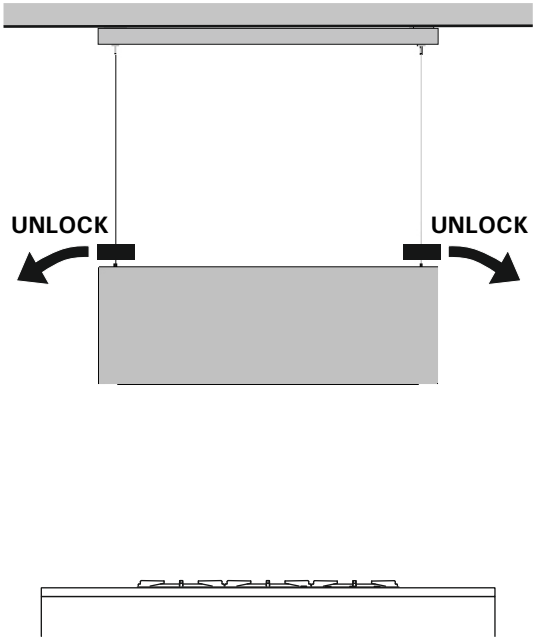

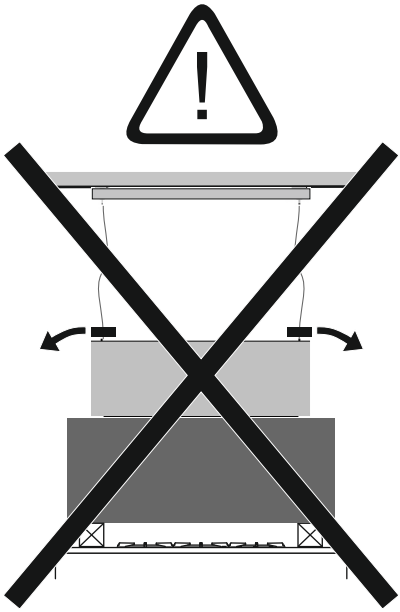

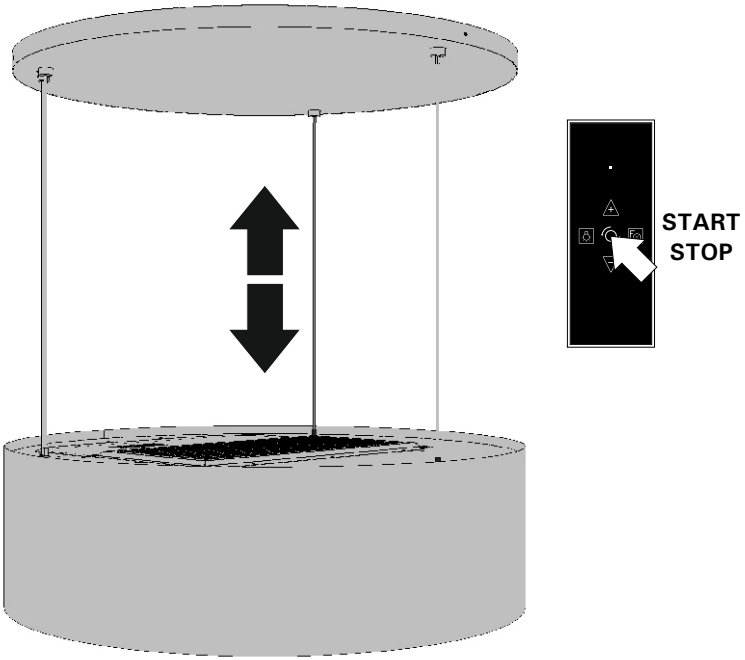

C9 ▲ C10 ▼

Koolstoffilter / Carbon filter / Filtre à charbon / Aktivkohlefilter

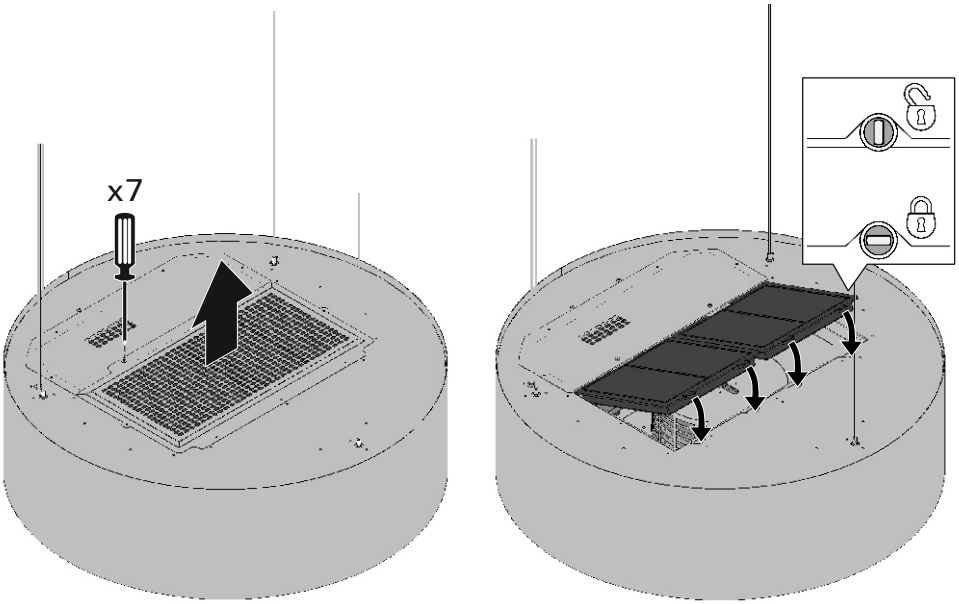

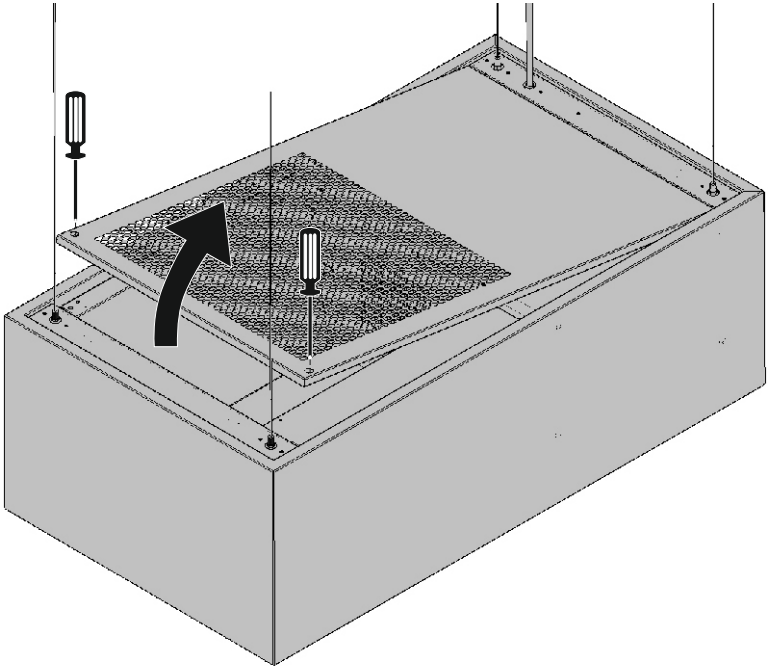

C11 ▲ C12 ▼

Filtro al plasma / Plasma filter / Filtre à plasma / Plasmakohlefilter

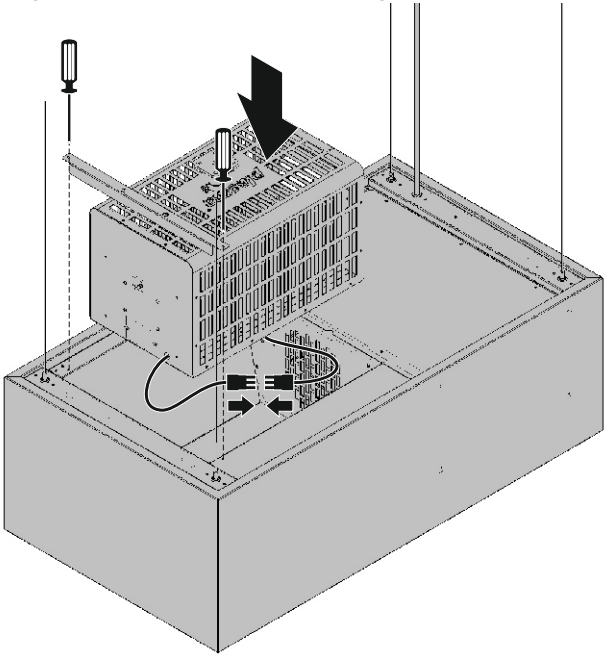

Koolstoffilter / Carbon filter / Filtre à charbon / Aktivkohlefilter

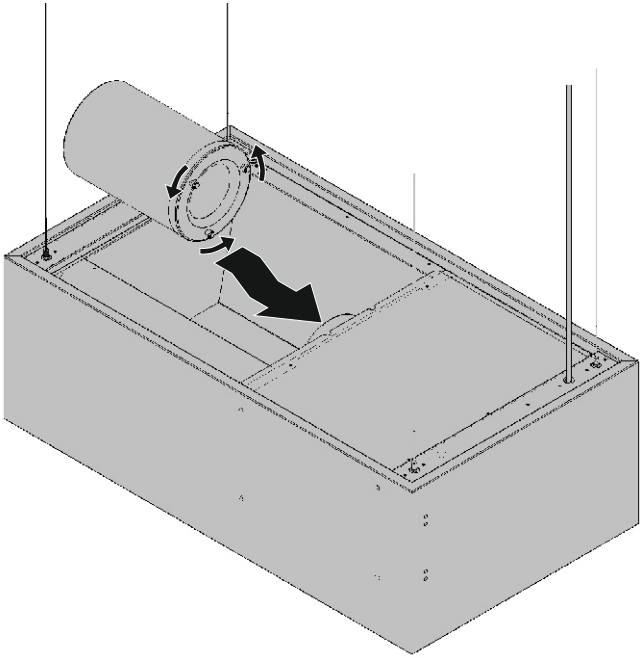

C13 ▲ C14 ▼

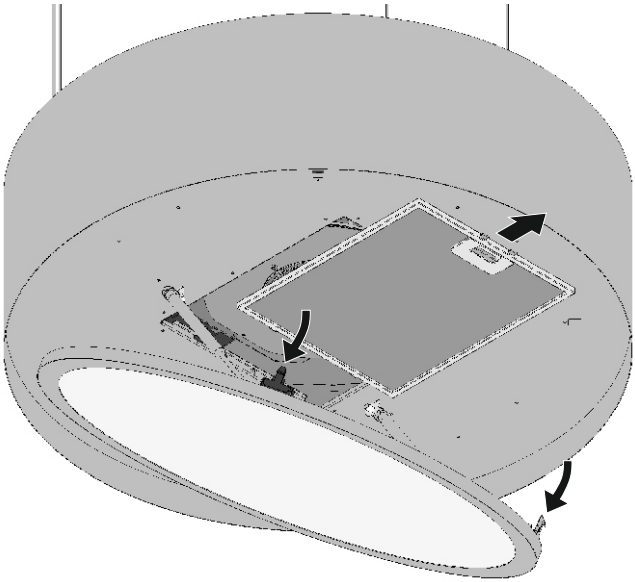

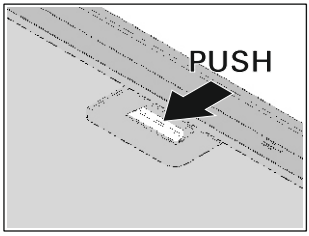

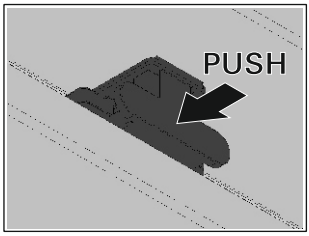

Koolstoffilter / Carbon filter / Filtre à charbon / Aktivkohlefilter

ZET DE BEDIENING VAN DE AFZUIGKAP NIET IN RECIRCULATIEMODUS.
Bij normaal gebruik (2 tot 3 uur per dag) dient het koolstoffilter tussen de 6 en 12 maanden vervangen te worden.
HET KOOLSTOFFILTER KAN VERWIJDERD WORDEN:
-HET KOOLSTOFFILTER KAN WEGGEGOOID WORDEN IN EEN NORMALE PRULLENBAK
-PAPIER EN PLASTIC ONDERDELEN KUNNEN VERWIJDERD WORDEN VIA SPECIALE RECYCLINGBAKKEN
HOUDT U AAN DE LOCALE REGELS MBT AFVALSCHEIDING.

DO NOT SET THE CONTROL OF THE HOOD IN FILTERING USE.
During normal operation (2 to 3 hours per day) the activated carbon filter should be replaced approximately 1 x year.
THIS CARBON FILTER CAN BE DISASSEMBLED:
-THE CARBON CAN BE DISPOSED OF IN NORMAL WASTE DISPOSAL;
-PAPER AND PLASTIC PARTS CAN BE RECOVERED BY SPECIAL RECYCLING.
PLEASE OBSERVE LOCAL REGULATIONS FOR WASTE DISPOSAL.

NE RÉGLEZ PAS LE CONTRÔLE DE LA HOTTE EN MODALITÉ RECYCLAGE.
Hotte fonctionnant normalement (2 à 3 heures par jour), il faudra changer les filtre à charbon actif environ 1 fois par an.
CE FILTRE CHARBON PEUT ETRE DÉMONTÉ:
-LE CHARBON PEUT ETRE ELIMINÉ DANS LES ORDURES;
-LES PARTIES EN PAPIER ET EN PLASTIQUE PEUVENT ETRE RECUPEREES PAR LE RECYCLAGE.
PRIERE D'OBSERVER LES REGLEMENTS LOCAUX POUR LE RECYCLAGE DES ORDURES.

DIE BEDIENUNG DER HAUBE NICHT FÜR UMLUFTBETRIEB EINSTELLEN.
Bei normalem Betrieb (täglich 2 bis 3 Stunden) muss der Aktivkohlefilter ungefähr 1 x im Jahr ausgetauscht werden.
DIESER KOHLE FILTER IST DEMONTIERBAR:
-DIE KOHLE KANN IN DEM MÜLL BESEITIGT WERDEN;
-DIE TEILE AUS PAPIER UND KUNSTOFF KÖNNEN DURCH BESONDERE AUFSPEICHERUNG NACHGEHOLT WERDEN.
WIR BITTEN AN ORT UND STELLE GELTENDE VORSCHRIFTE FÜR ABFÄLLBESEITIGUNG ZU BEOBACHTEN.

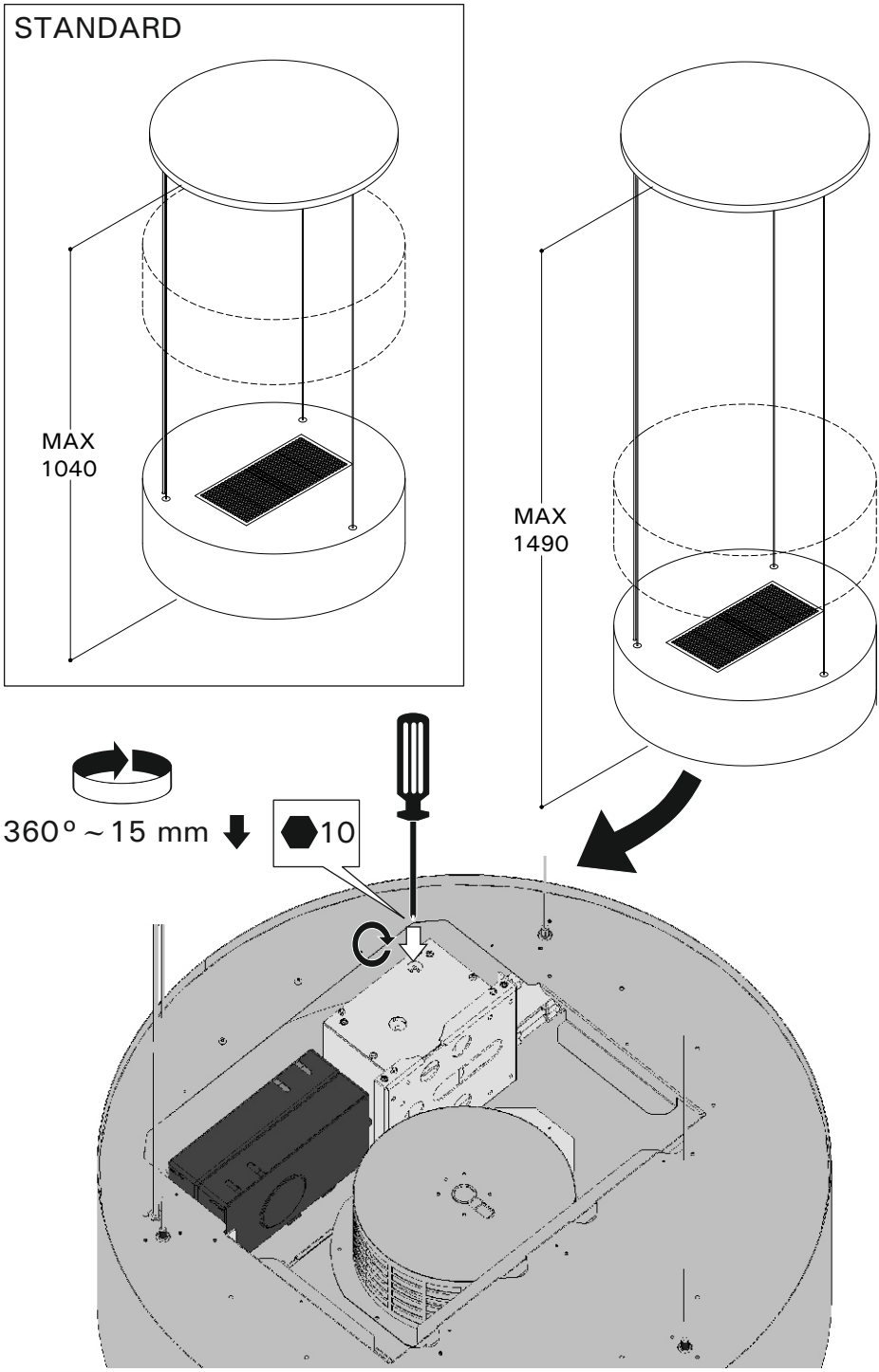
STANDARD
MAX
1040
MAX
1490
360° ~ 15 mm
10

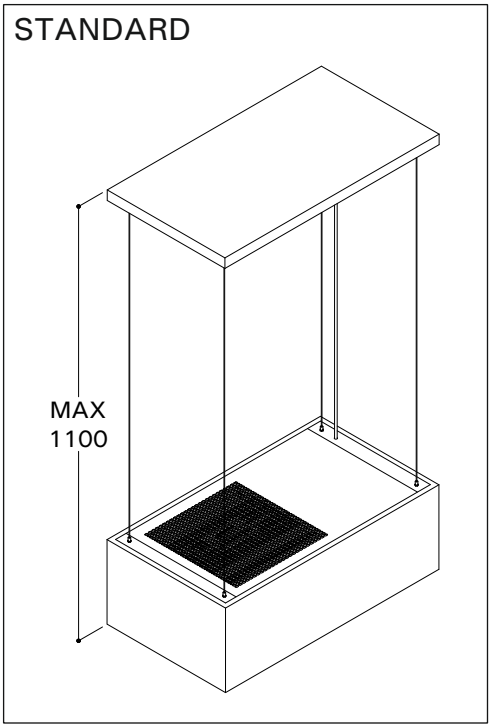
STANDARD
MAX
1100

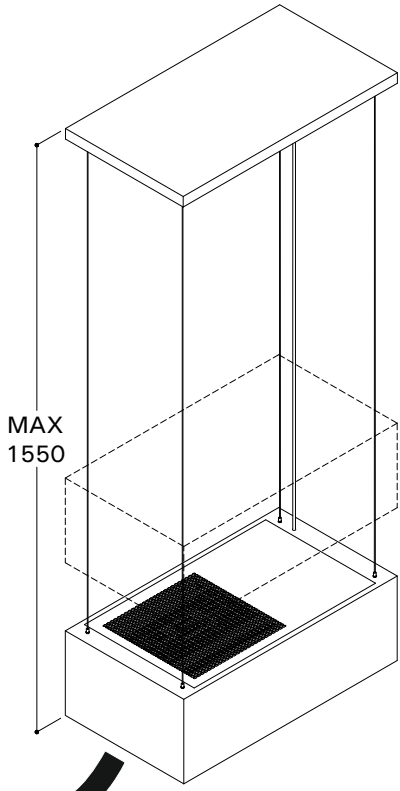
MAX
1550

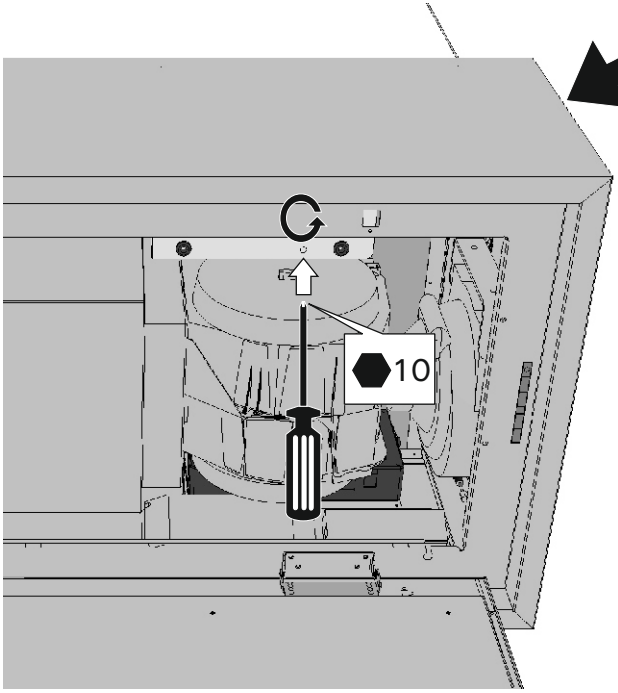
10

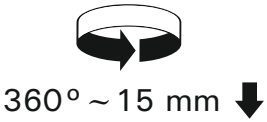
360º ~ 15 mm